4 - 4
Մ1:50

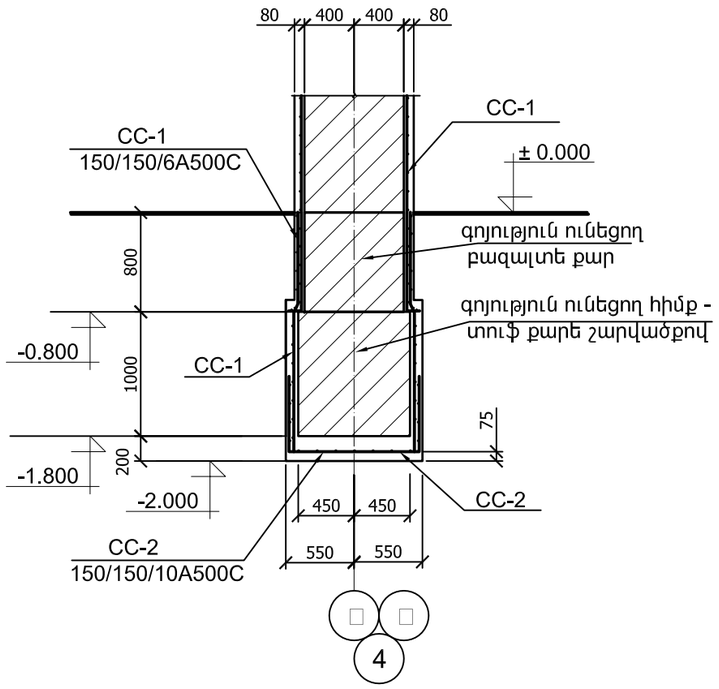

5 - 5
Մ1:50

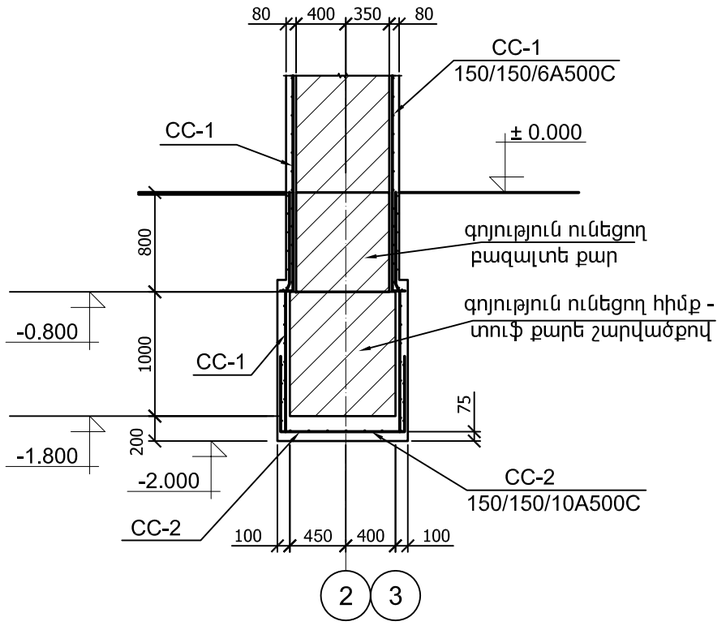

6 - 6
Մ1:50

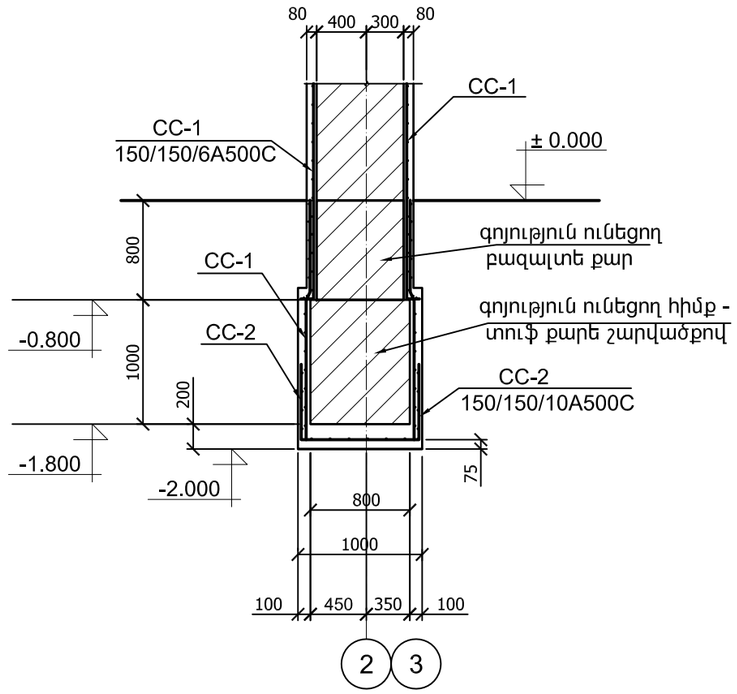

ՄԵՏԱՂԱԿԱՆ ԷԼԵՄԵՆՏՆԵՐԻ ՏԵՂԱԴՐՄԱՆ ՕՐԻՆԱԿ

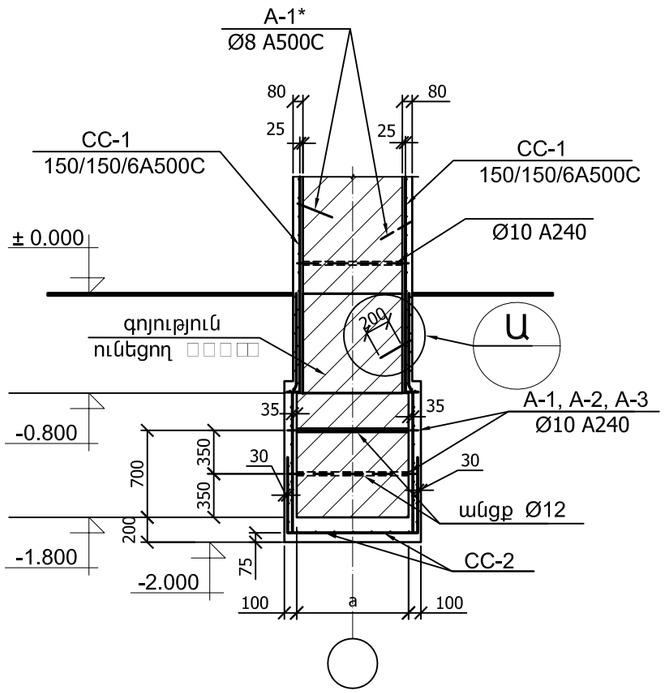

A-1, A-2, A-3
Մ1:20

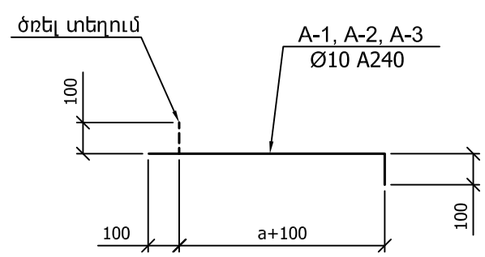

Պողպատի ամփոփագիր

A	a մմ.	L մմ.	Նշանակումը	Անվանումը	Քան. հատ	Կշիռը (□□)	
						1դիրքի	Բոլորի
A-1	800	1100	СТО АСЧМ 7-93	Ø10 A240	70	0.68	47.6
A-2	850	1050	СТО АСЧМ 7-93	Ø10 A240	60	0.65	39.0
A-3	900	1200	СТО АСЧМ 7-93	Ø10 A240	250	0.75	187.5